第77回新潟県高等学校総合体育大会 兼 令和６年度全国高等学校総合体育大会
新潟県予選会女子バレーボール大会　組合せ表
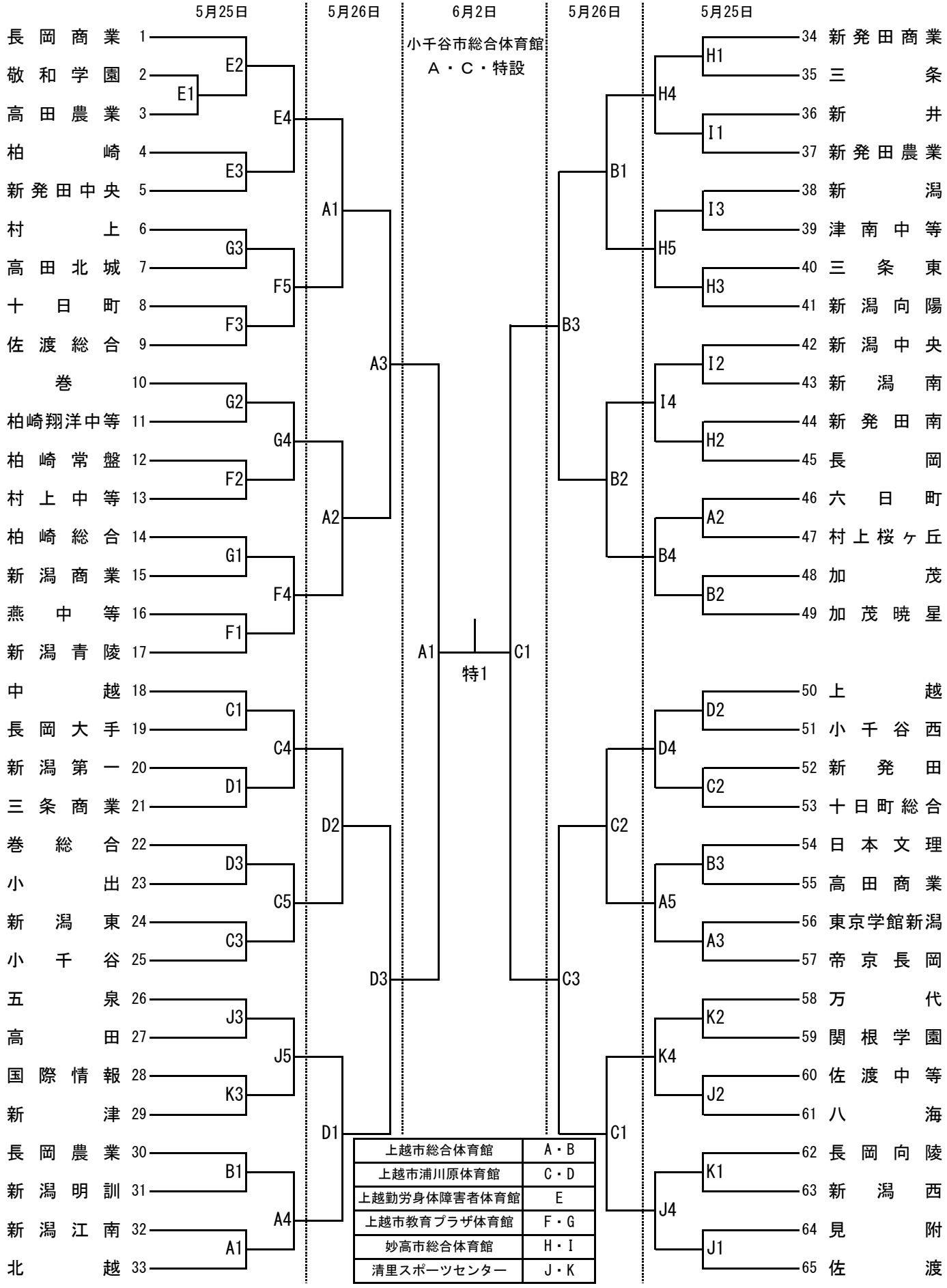
令和６年５月25日(土) 開場・受付９：３０　開館・代表者会議９：４５　練習開始１０：００　競技開始１０：３０
26日(日) 開場・受付９：３０　開館・代表者会議９：４５　練習開始１０：００　競技開始１０：３０
６月２日(日) 開場・受付９：００　開館・代表者会議９：１５　練習開始　９：３０　競技開始１０：００